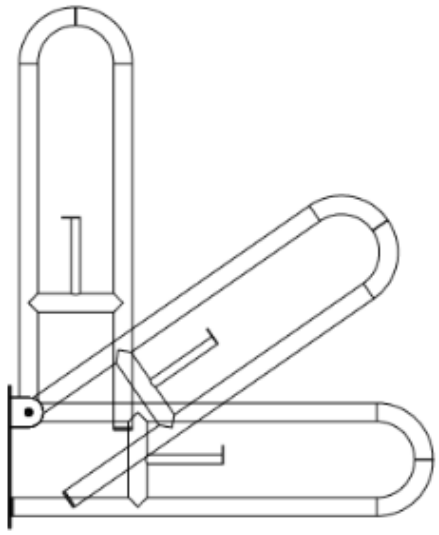

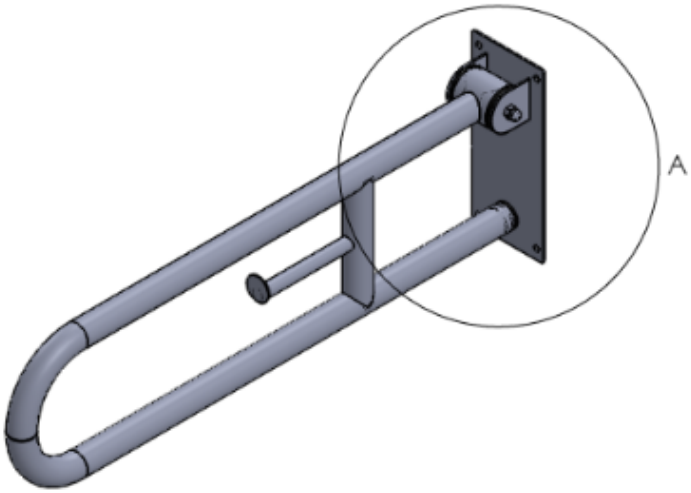

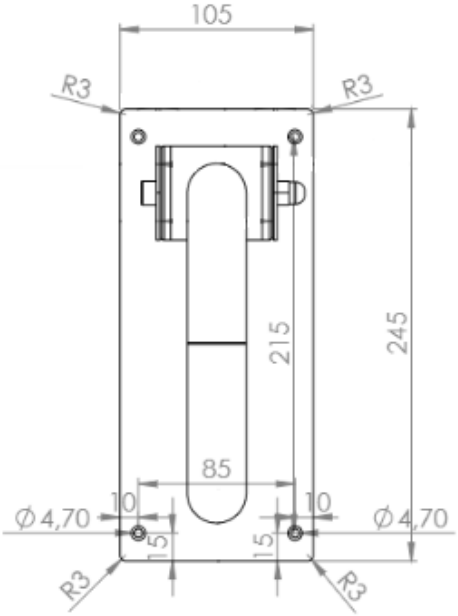

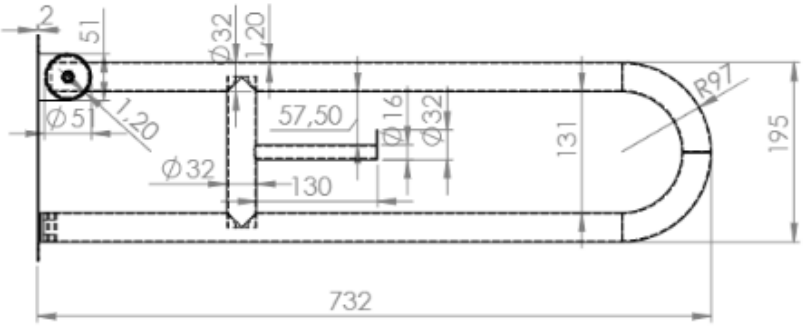

Dimensions: mm	Tolerance: +5mm / -5mm	Materiel: Stainless Steel 304 Quality
Product: Mafsallı Tutunma Barı Kağıtlıklı		A4
ÖLÇEK:1:5	SAYFA 1 / 1	